Российская Федерация

ЗАО "ТАМАК"

Сарай 3,0х6,0 м.

Альбом I
Архитектурно-строительные решения
выше отм. 0.000

Зам. технического директора А.В. Кофанов

Главный инженер проекта М.В.Фролова

2013 г.

3D модель

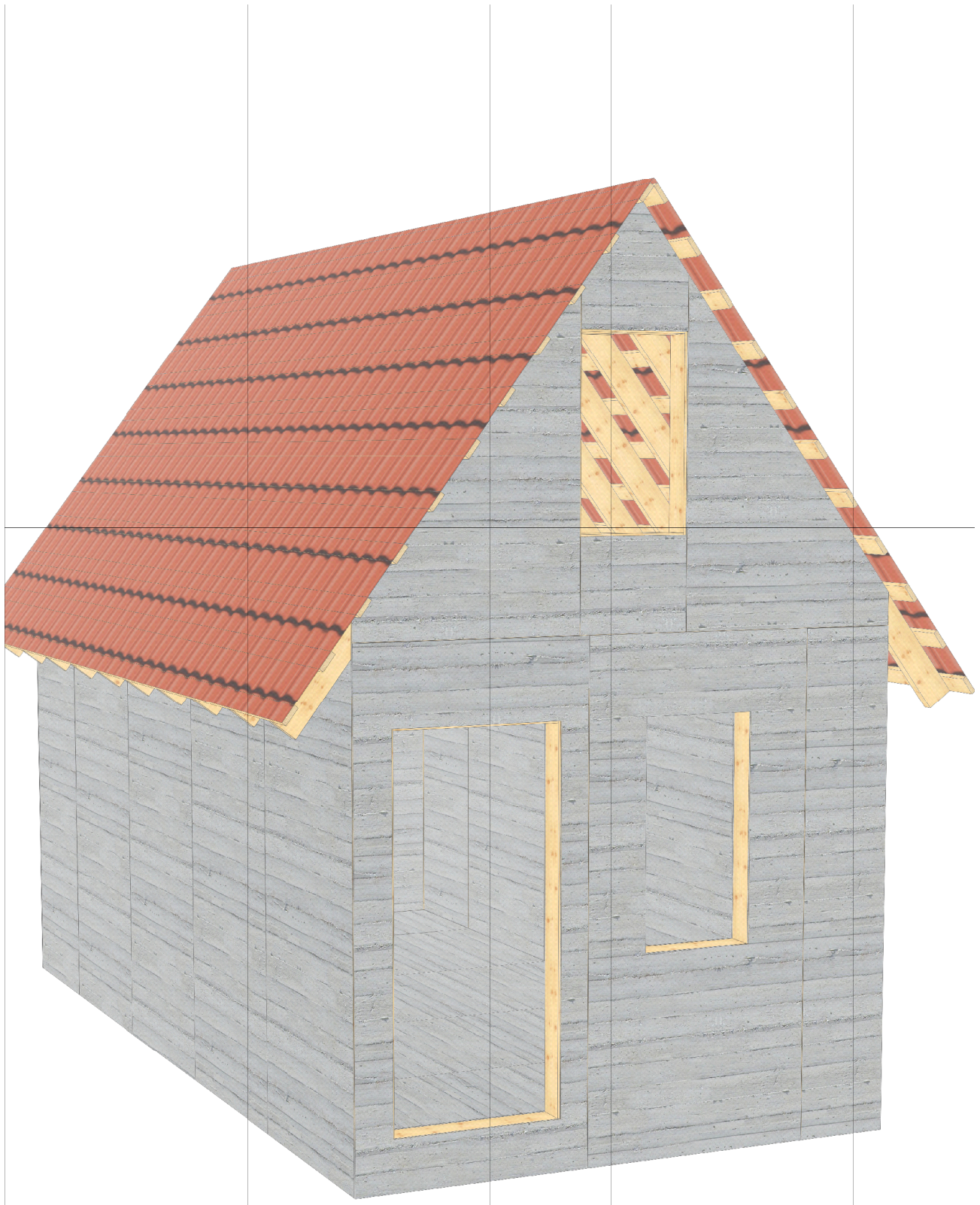

						АС			
Изм.	Кол.уч	Лист	**N** док.	Подп.	Дата				
Зам.тех.дир.		Кофанов				Сарай **3,0**x**6,0** м.	Стадия	Лист	Листов
ГИП		Фролова					РП		
Разраб.		Рождественский							
						3Д модель	ТАМАК		
							2013 г.		

План на отм. **±0,000** м

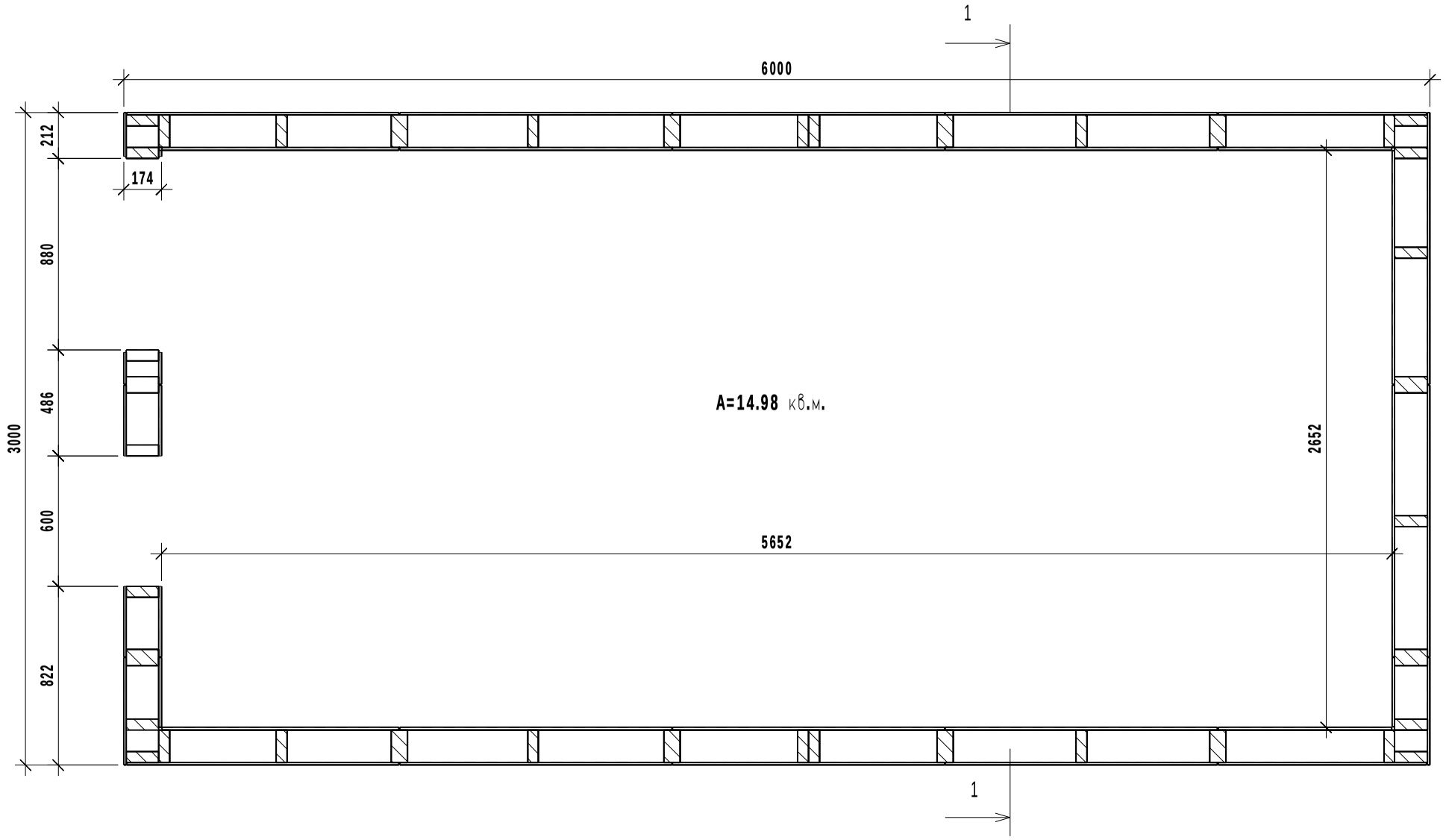

Примечание:

1) Расход материалов:	Древесина (куб.м.)	ЦСП (куб.м.)	
Плиты цоколя:	**0.51**	**0.43**	
Каркас:	**1.00**	**0.55**	**0.41** - внутр. обшивка.
Плиты чердачного перекрытия:	**0.51**	**0.42**	**0.18** - внутр. обшивка потолка.
Фронтоны:	**0.13**	**0.07**	
Стропила:	**0.64**	**0.35** - обрешетка под профлист	
Всего:	**3.14**	**1.47**	**2.06** - с обшивкой

Изм.	Кол.уч	Лист	N док.	Подп.	Дата
Зам.тех.дир.		Кофанов			
ГИП		Фролова			
Разраб.		Рождественский			

АС

Сарай **3,0**x**6,0** м.

Стадия	Лист	Листов
РП		

План на отм. **±0,000** м

ТАМАК

2013 г.

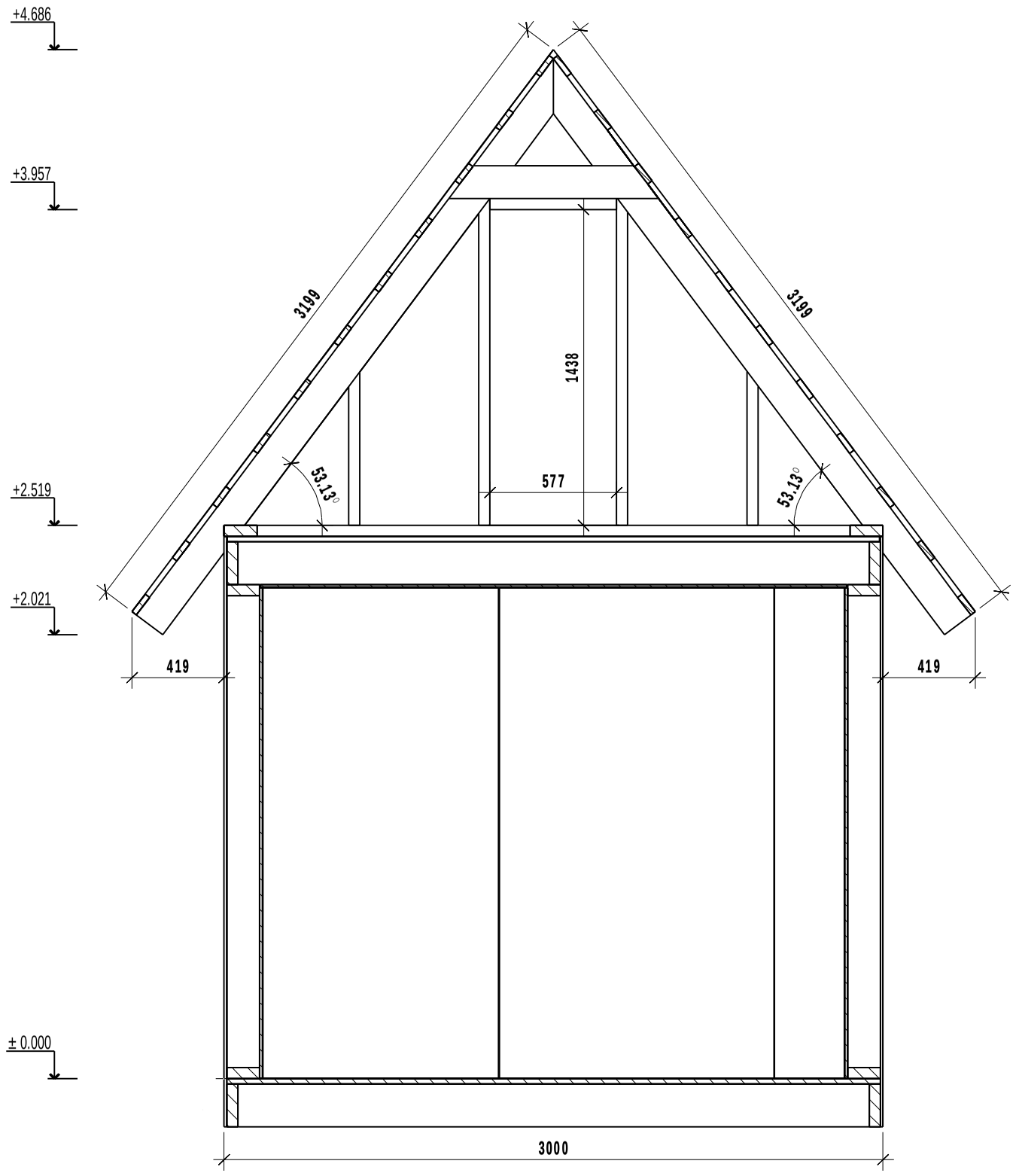

						АС		
Изм.	Кол.уч	Лист	N док.	Подп.	Дата			
Зам.тех.дир.		Кофанов				Сарай 3,0х6,0 м.	Стадия	Лист	Листов
ГИП		Фролова					РП		
Разраб.		Рождественский							
						Разрез 1-1	ТАМАК 2013 г.		

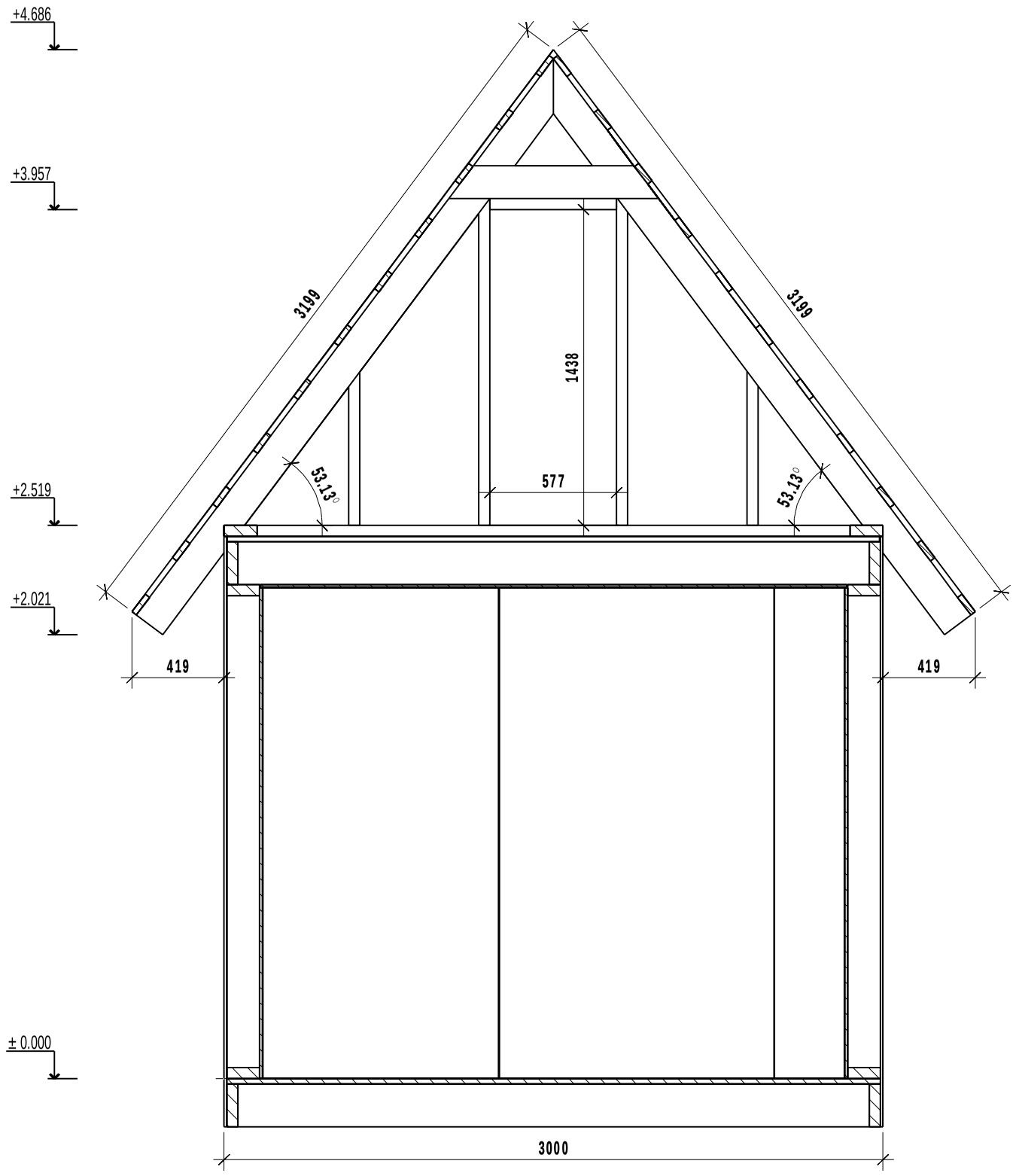

						АС		
Изм.	Кол.уч	Лист	N док.	Подп.	Дата			
Зам.тех.дир.		Кофанов				Сарай 3,0х6,0 м.	Стадия	Лист	Листов
ГИП		Фролова					РП		
Разраб.		Рождественский							
						Разрез 1-1	ТАМАК 2013 г.		